RANDOM_ESSENTIA

design Massimo Broglio



antoniolupi

MADE IN ITALY

IT_ISTRUZIONI PER EROGATORE DA PIANO PER LAVABO

EN_INSTRUCTIONS FOR DECK MOUNTED SPOUT FOR BASIN

FR_INSTRUCTIONS POUR BEC POUR LAVABO MONTAGE SUR PLAN

ES_INSTRUCCIONES PARA CAÑO DE LAVABO

DE_ANLEITUNG FÜR STAND-AUSLAUF FÜR WASCHTISCH

RU_ИНСТРУКЦИИ ДЛЯ НАСТОЛЬНОГО ДОЗАТОРА ДЛЯ РАКОВИН



Art. RD110Q - RD111Q - RD112Q - RD113Q

IT_INSTALLAZIONE_**EN**_INSTALLATION_**FR**_INSTALLATION_**ES**_INSTALACIÓN_**DE**_INSTALLATION_**RU**_МОНТАЖ

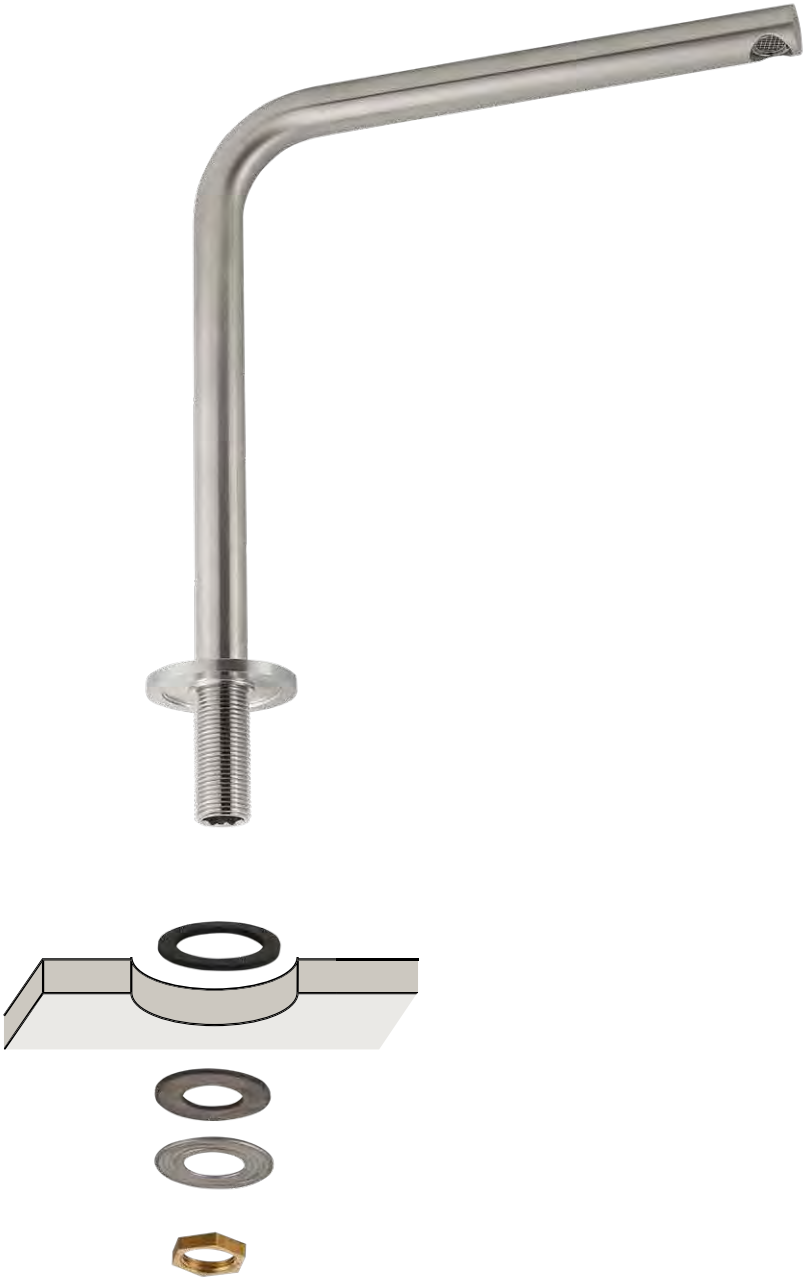

IT_PRIMA DI INIZIARE_**EN**_BEFORE STARTING_**FR**_AVANT DE COMMENCER_
ES_ANTES DE EMPEZAR_**DE**_VOR DER MONTAGE_**RU**_ДО НАЧАЛА

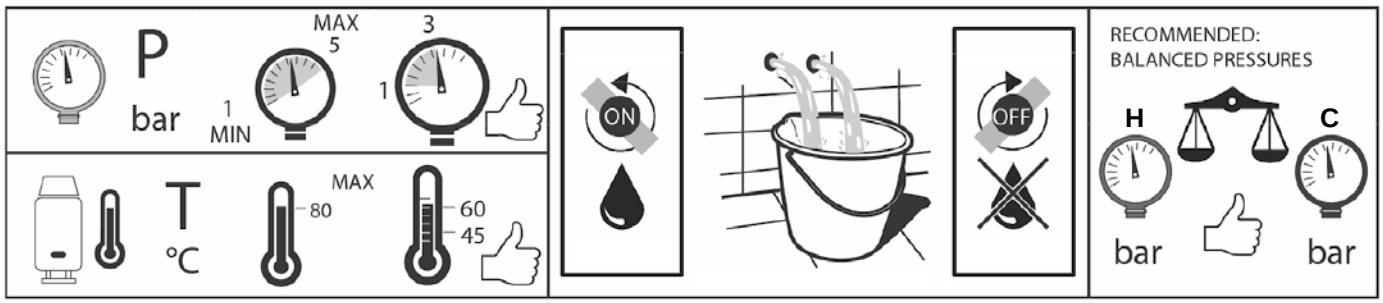

IT_ESPLOSO_**EN**_EXPLODED_**FR**_A EXPLOSÉ_**ES**_EXPLOTADO_**DE**_EXPLODIERT_**RU**_ВЗОРВАН



IT_MANUTENZIONE_**EN**_MAINTENANCE_**FR**_ENTRETIEN_**ES**_MANTENIMIENTO_**DE**_WARTUNG_**RU**_ОБСЛУЖИВАНИЕ

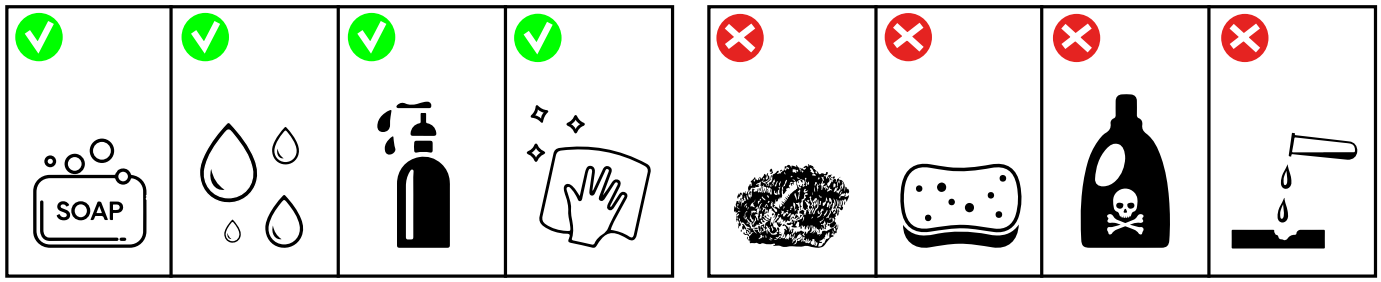

IT_DISEGNI DIMENSIONALI_**EN**_TECHNICAL DRAWING_**FR**_DIMENSION TECHNIQUES_
ES_DIMENSIONES TÉCNICO_**DE**_MASSZEICHNUNGEN__**RU**_ГАБАРИТНЫЕ ЧЕРТЕЖИ

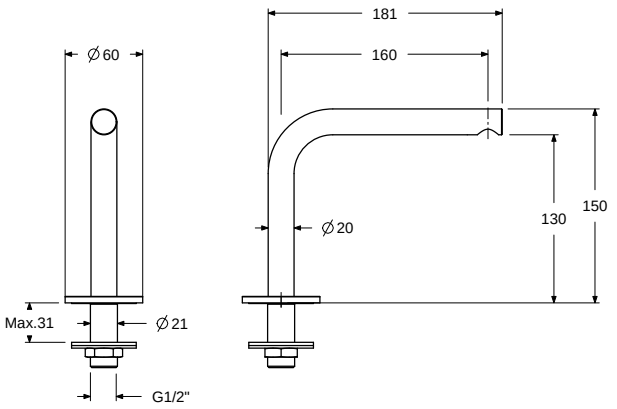

Art. RD110Q

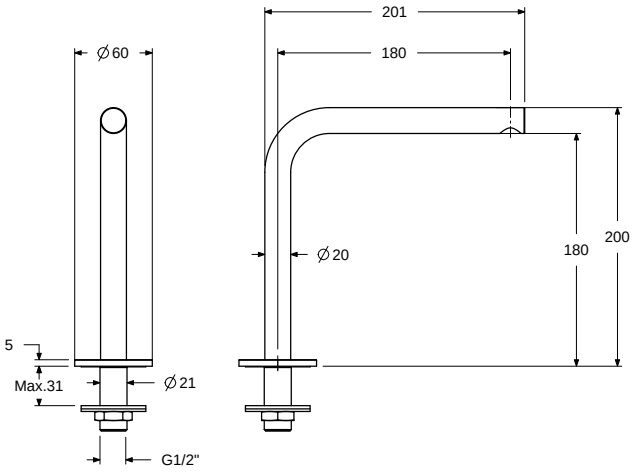

Art. RD111Q

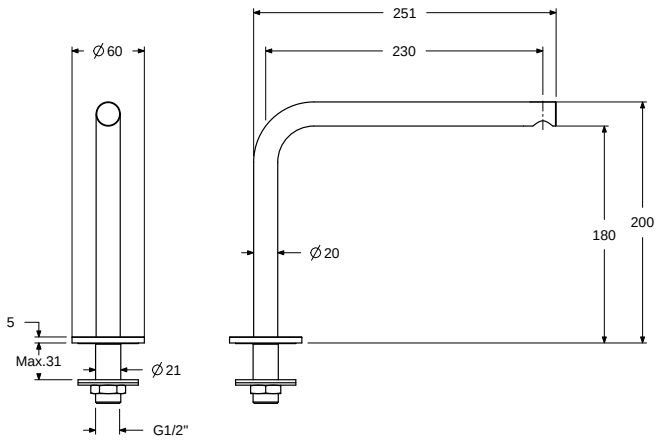

Art. RD112Q

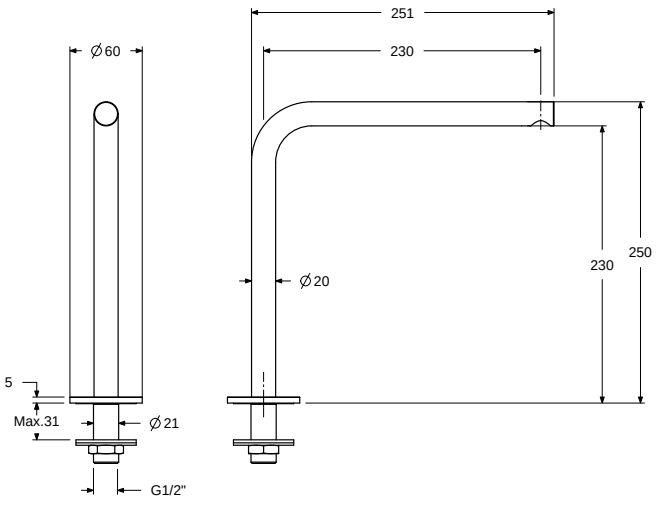

Art. RD113Q

NOTE

IT_RICAMBIO ES015 - areatore caché 16X1 con chiavetta

EN_SPARE PART ES015 - 16X1 caché aerator with key

FR_PIÈCE DE RECHANGE ES015 - Mousseur caché 16X1 avec clé

ES_RECAMBIO ES015 - Aireador oculto 16x1 con llave

DE_LÖSUNGEN ES015 - Perlator 16x1 mit Schlüssel

RU_ЗАПЧАСТИ ES015 - Аэратор cache' (скрытый) 16X1 с ключом

NOTE

IMPORTANTE
Per la pulizia consultare la scheda tecnica scaricabile dal nostro sito www.antoniolupi.it

IMPORTANT
For cleaning consult the technical data sheet downloadable from our website www.antoniolupi.it

IMPORTANT
Pour le nettoyage, veuillez vous référer à la fiche technique téléchargeable sur notre site www.antoniolupi.it

WICHTIG
Für die Reinigung schauen Sie bitte das technische Datenblatt auf unserer Webseite herunterladbar www.antoniolupi.it

IMPORTANTE
Para la limpieza consultar la ficha técnica descargable de nuestro sitio web www.antoniolupi.it

ВНИМАНИЕ!
Информацию по уходу за изделием вы найдете в технической схеме, которая доступна на нашем сайте www.antoniolupi.it

antoniolupi
73
VIA MAZZINI
75

Antonio Lupi Design S.p.A.
via Mazzini 73/75 - 50050 Stabbia
Cerreto Guidi (Firenze) - Italy
T +39 0571 586881_95651
www.antoniolupi.it
lupi@antoniolupi.it